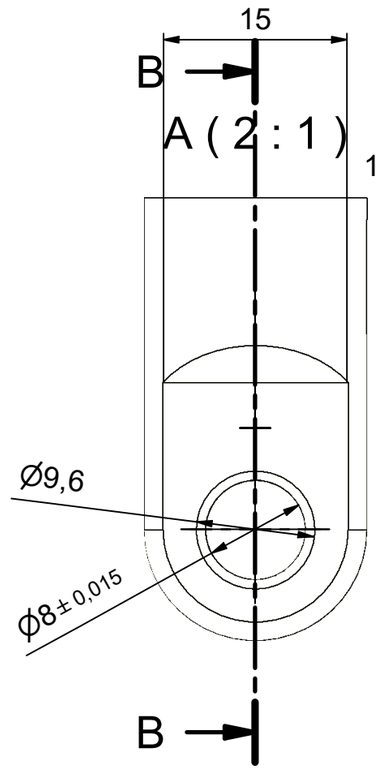

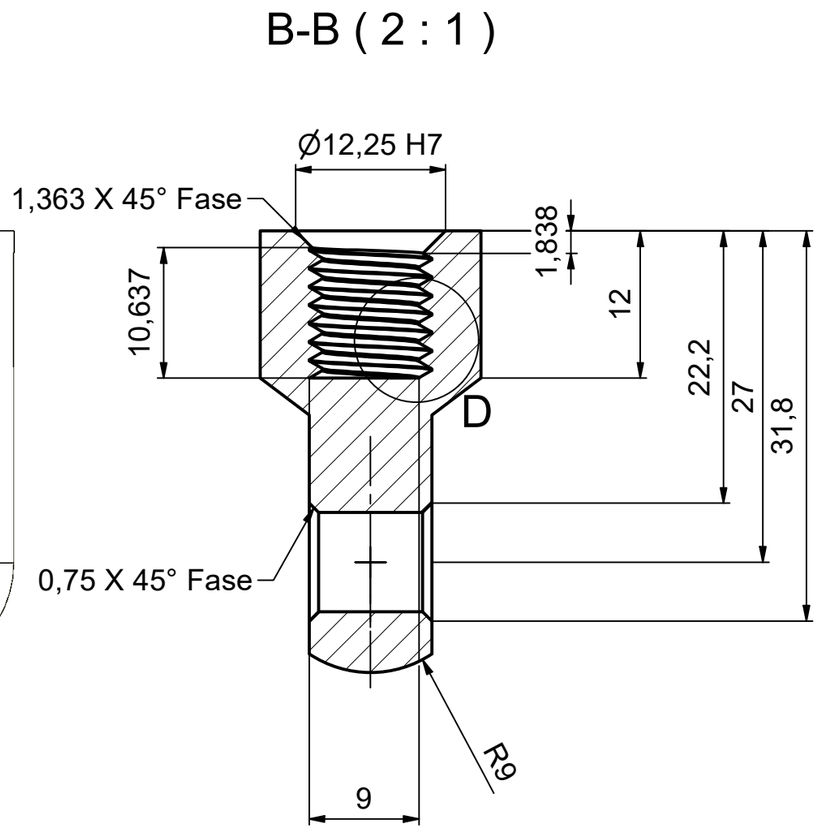

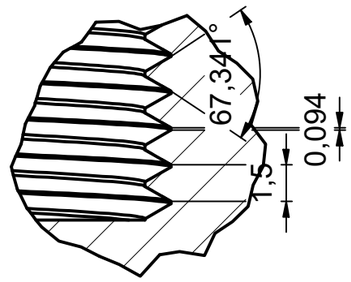

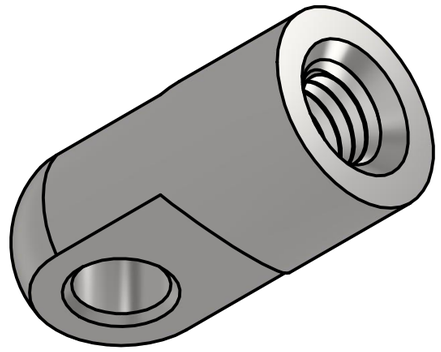

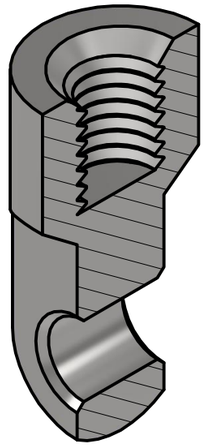

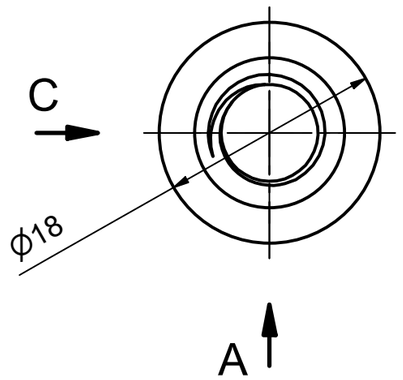

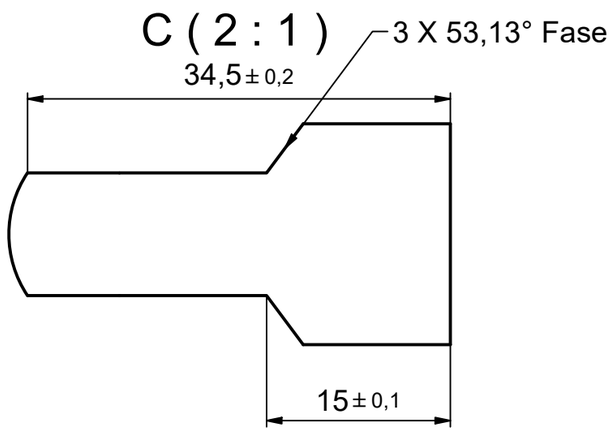

Allgemeintoleranzen / general tolerances Umformen, Zerspanen/ forming, cutting: DIN ISO 2768-fH		Werkstoff / material: Edelstahl Gewicht / weight: 0,045 kg	Oberflächen nach DIN EN ISO 1302 Reihe 2 / surfaces acc to DIN EN ISO 1302 range 2 = Rz100, = Rz25, = Rz26,3, = Rz1, = beliebig/any	Maßstab/scale: 2 : 1
htw. Hochschule für Technik und Wirtschaft Berlin University of Applied Sciences		Name/name / Datum/date	Rod End Nut 8404N13	
	konstr.	Philf / 05.01.2026		
	gezeichn.	Al-amwi / 08.02.2026		
	freigeg.		Rod End Nuts - KopieZ	A3
	Art.-Nr			Blatt/ sheet 1
				Blätter/ sheets 1
Dateiname: Rod End Nuts - KopieZ.idw				

in ARBEIT